WASSERDICHTE TÜREN

PPD AL, ALUMINIUM

JaP Jacina

FUNKTION

Wasserdichte Aluminiumtüren verhindern das Eindringen von Wasser im Falle von Überschwemmungen, Flut oder sintflutartigen Regenfällen in Häuser oder andere Objekte. Einfache und schnelle Aktivierung bei Bedarf.

DESIGN UND FUNKTION WIE BEI KLASSISCHEN TÜREN

Die wasserdichten Aluminiumtüren erfüllen die Funktionalität von Standardtüren und können auf den ersten Blick nicht von klassischen Türen unterschieden werden. Sie können aus einer breiten Palette von RAL-Farben, verschiedenen Arten von Beschlägen, Abmessungen, Verglasungen und anderen standardmäßigen und Extra-Ausstattungen wählen.

DICHTE UND ZUVERLÄSSIGKEIT

Für die Türdichtigkeit sorgt eine vollständige EPDM-Aufblasdichtung, welche sich im Türblatt befindet, und ein Edelstahlstreifen im Türrahmen. Wasserdichte Türen sind in zwei Versionen erhältlich – PPD 1 AL für eine Wassersäulenhöhe von 1 m und PPD 2 AL für eine Wassersäulenhöhe von 2,5 m.

AKTIVIERUNG DES SYSTEMS

MANUELLE AKTIVIERUNG

Aktivierung durch Aufblasen der EPDM-Dichtung mittels einer Luftpumpe mit Manometer mit einem Ventil, das vom Türblatt geführt wird und durch eine Türabdeckung geschützt ist.

AUTOMATISCHE AKTIVIERUNG

Aktivierung durch einen integrierten Kompressor in der Steuereinheit auf Basis eines Signals vom Flutsensor oder manuell mit einer Taste, die sich auf der Steuereinheit befindet, bzw. aus der Ferne über ein GSM-Modul.

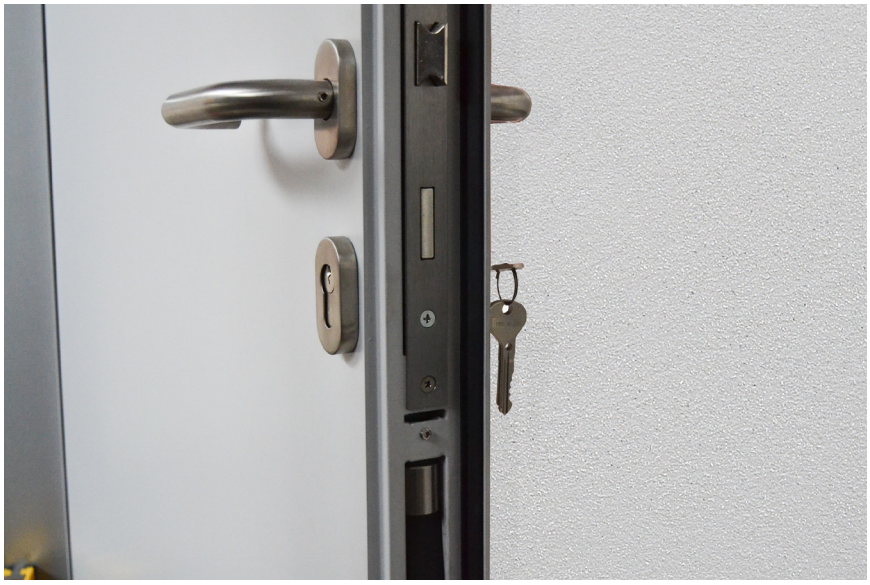

Beschlagdetail

Scharnierdetail

TECHNISCHE EIGENSCHAFTEN

TÜREN

- Breite: 600-1200 mm
- Höhe: 2000-2200 mm
- Oberfläche: Beschichtungssystem nach Norm ČSN ISO 12944-5, für korrosive Umgebungen C5 (nur für nicht austauschbare Teile)
- Lebensdauer min. 15 Jahre
- Grundfarbe RAL 9002 und RAL 7016, zusätzliche Farben für Aufpreis
- Öffnungsrichtung immer gegen Wasserdruck

TÜRFLÜGEL

- Türblattstärke: 58 mm
- Aufblasbare EPDM Dichtung, das Aufblasen erfolgt über ein Ventil mit 3,5 BAR
- 3 zweiteilige Aluminiumscharniere
- Doppelwandiges Türblatt (Blechstärke von 3 mm
- Füllung: Mineralwolle 50 mm dick
- Äußere vollumlaufende Dichtung im Türblatt und Türrahmen

TÜRRAHMEN

- zwei Bauarten (in Öffnung, in Öffnungskante)
- L-Profil mit Dichtung

BESCHLAG

- PPD 1 AL: Türklinke - Türklinke: Edelstahl, Griffhöhe 1210 mm
- PPD 2 AL: Türklinke – Stoßgriff: Edelstahl, Griffhöhe 1050 mm
- Andere Optionen: Türknopf, Stoßgriff, Panikstange

VARIABILITÄT

- PPD 1 AL – Wassersäulenhöhe max. 1 m
- PPD 2 AL – Wassersäulenhöhe max. 2,5 m
- Wird standardmäßig mit manueller Aktivierung der Dichtung geliefert, Möglichkeit der Ergänzung mit automatischer Aktivierung der Dichtung

DICHTUNG

- Drückende (bis 1 m)
- Aufblasbare (PPD 1 AL bis 1 m; PPD 2 AL vollumlaufende)

TÜRRAHMEN - IN ÖFFNUNG

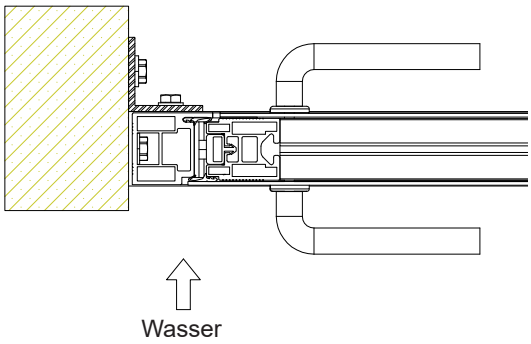

TÜRRAHMEN - IN ÖFFNUNGSKANTE

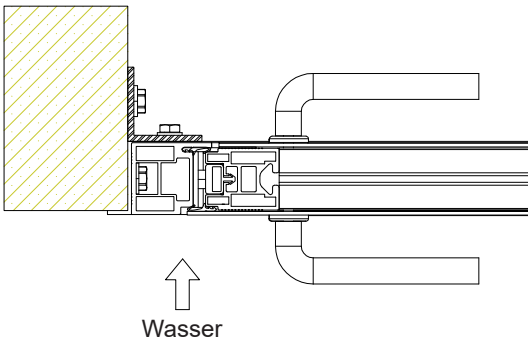

ÖFFNUNGSRICHTUNG GEGEN WASSER - RECHTS

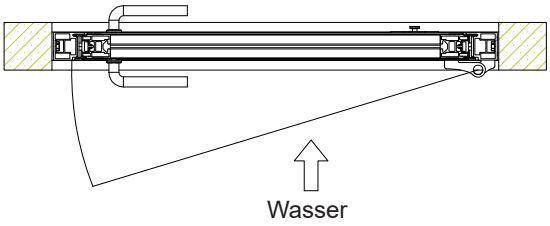

ÖFFNUNGSRICHTUNG GEGEN WASSER - LINKS

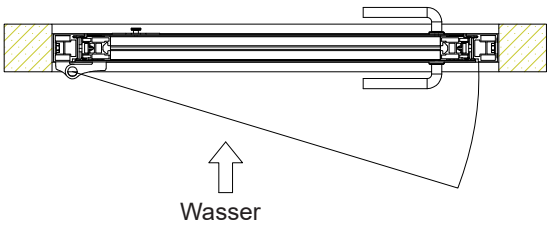

ZEICHNUNGSDOKUMENTATION

PPD 1 AL - MANUELLES AUFBLASEN DER DICHTUNGEN

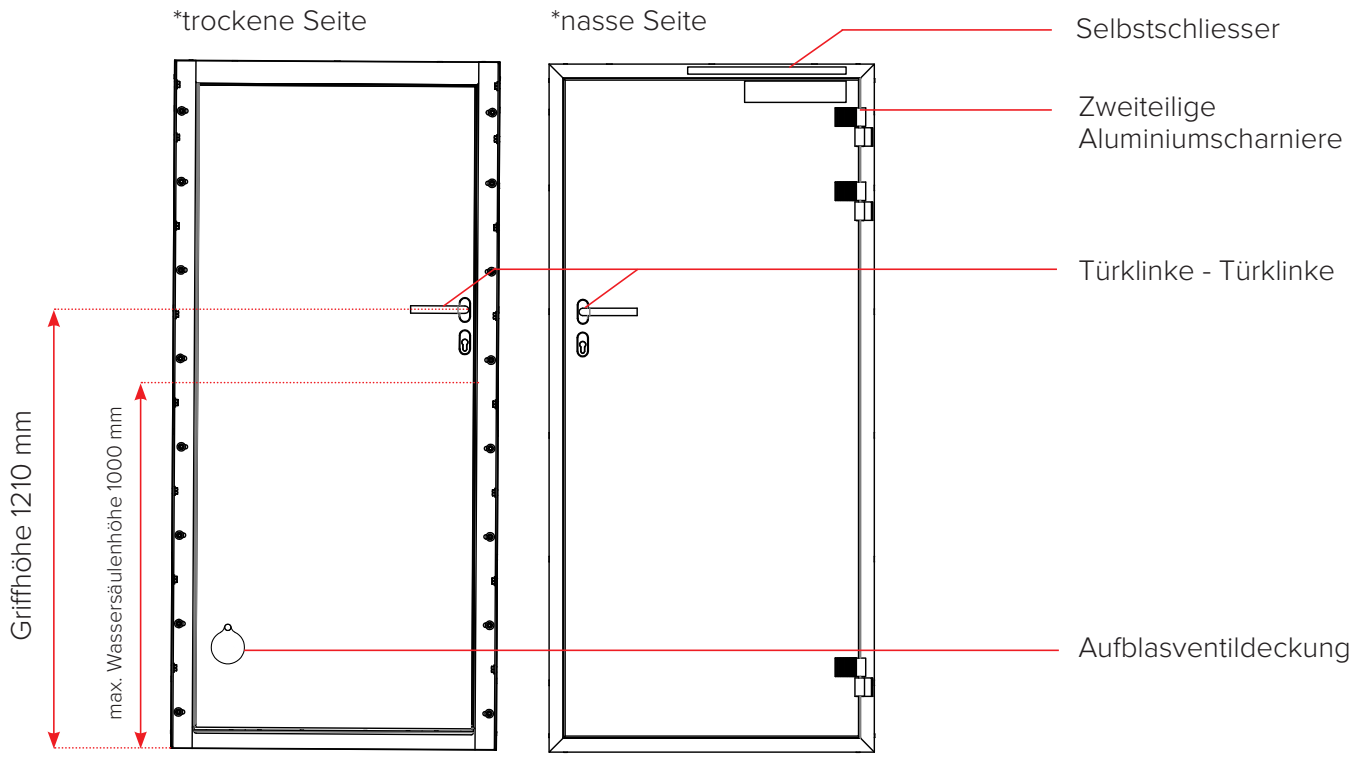

PPD 1 AL - AUTOMATISCHES AUFBLASEN DER DICHTUNGEN

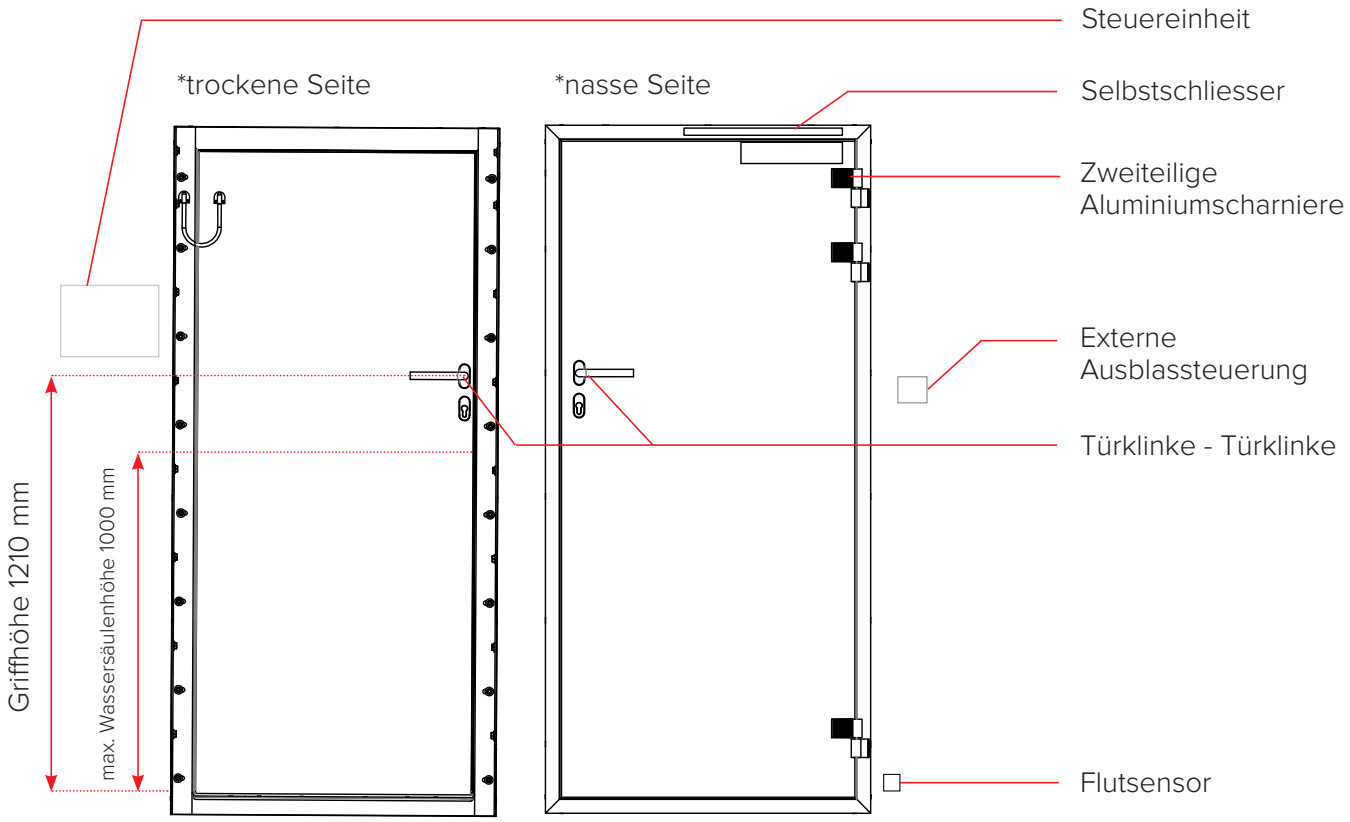

ZEICHNUNGSDOKUMENTATION

PPD 2 AL - MANUELLES AUFBLASEN DER DICHTUNGEN

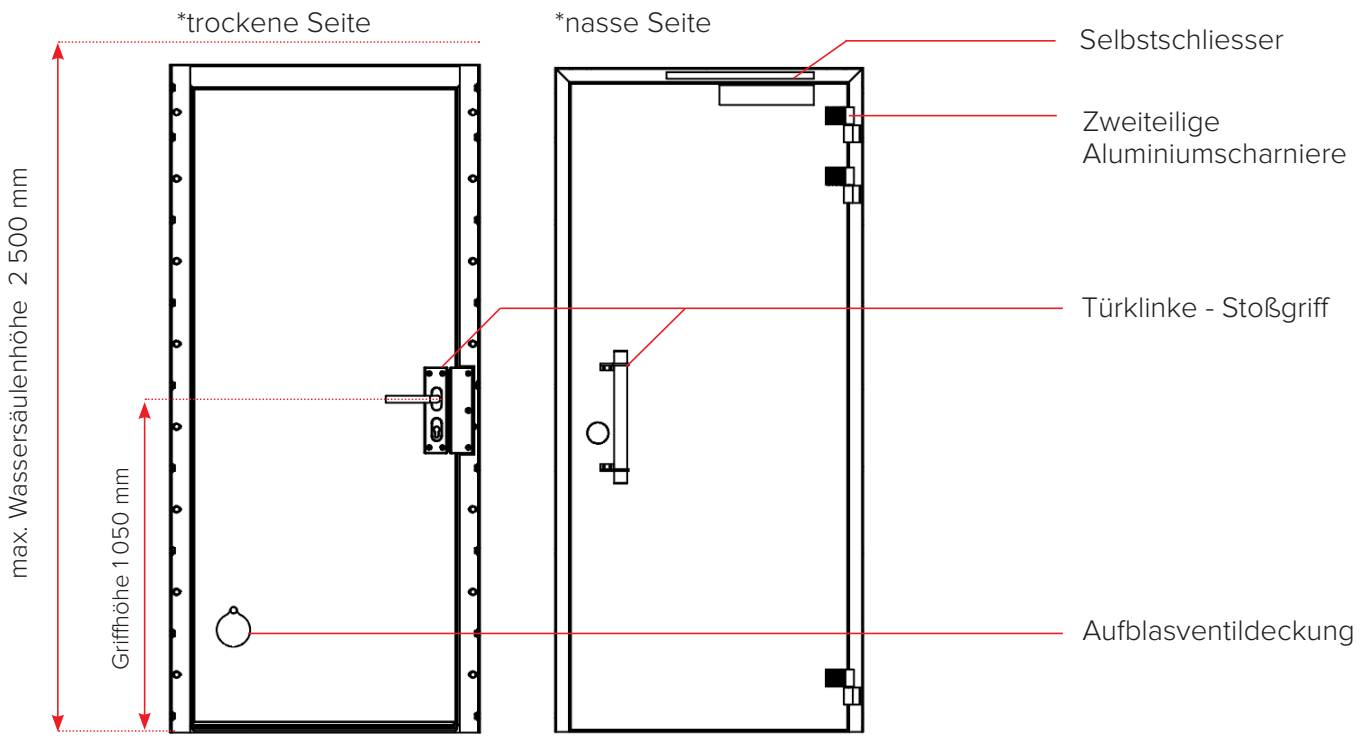
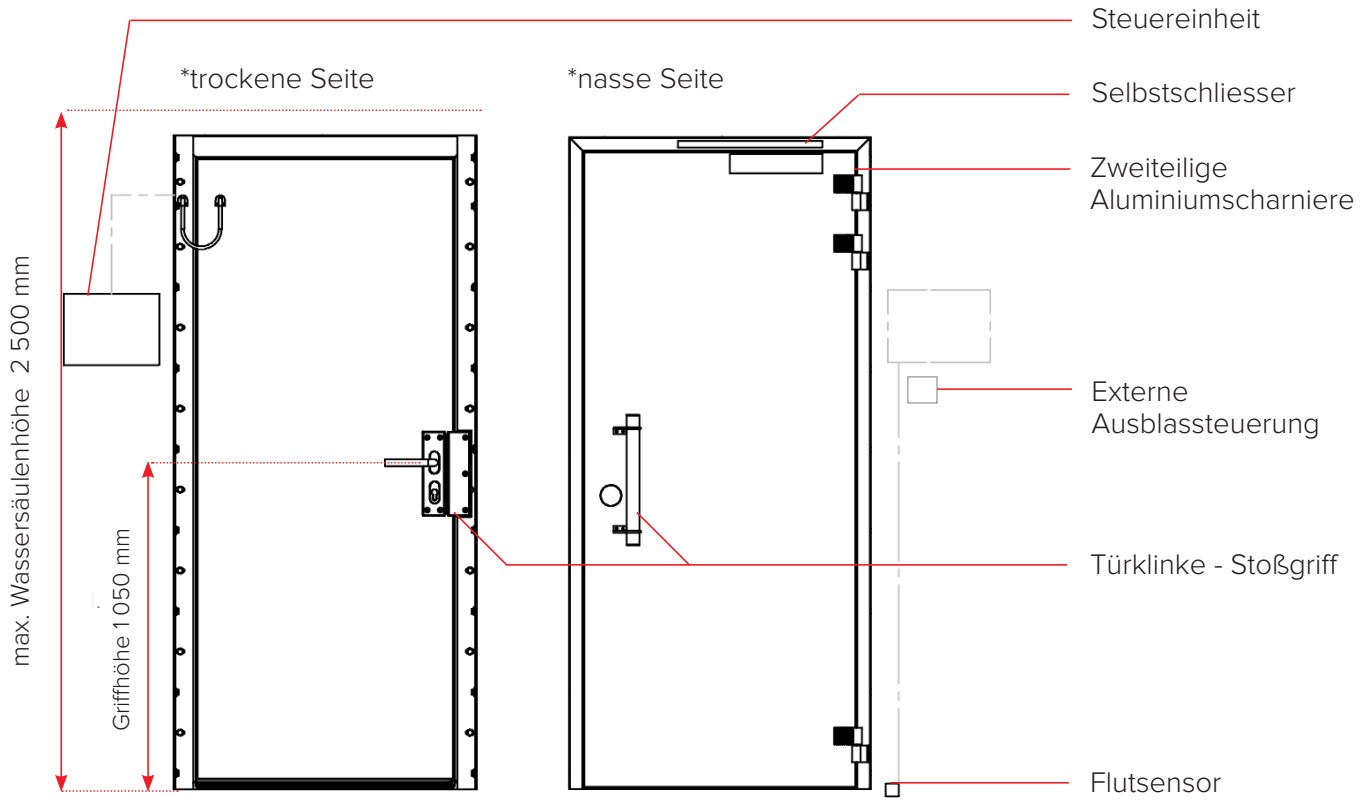
PPD 2 AL - AUTOMATISCHES AUFBLASEN DER DICHTUNGEN